Забележки:

1. Настоящият чертеж да се гледа съвместно с чертежи No ТП 22.00.00.00.00; ТП 22.02.00.00.00; ТП 22.03.00.00.00.
2. Кръщата на детайлите, подлежащи на заварка да се подготвят съгласно БДС EN ISO 9692–1:2003.
3. Заварките да се изпълнят с непрекъснат шев и електроди тип E46, съгласно БДС EN 2560:2010.
4. Размерите на тръбопроводите да се прецизират по време на монтаж.
5. Спецификацията е направена за 6 броя гипсови помпи.

Разрез А – А

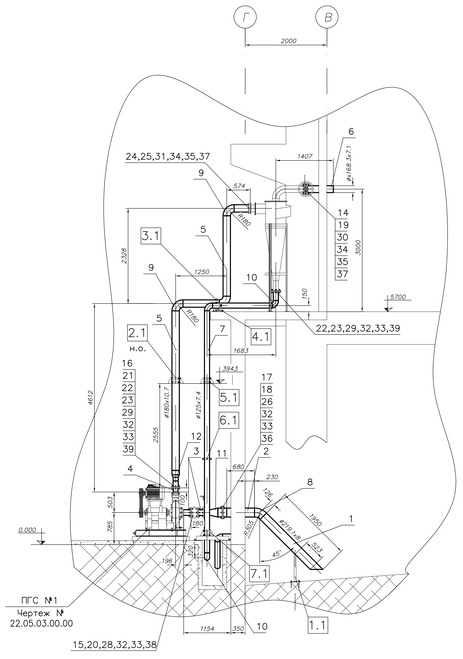

Разрез Б –Б

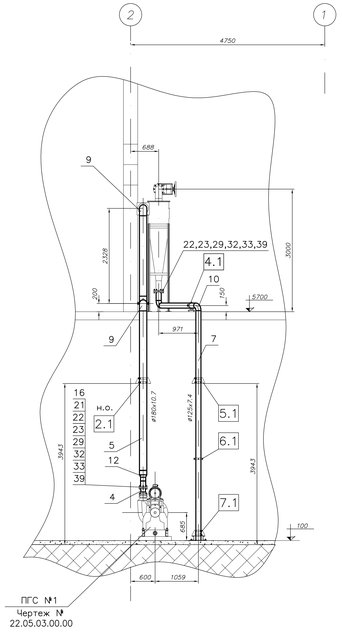

Разрез В – В

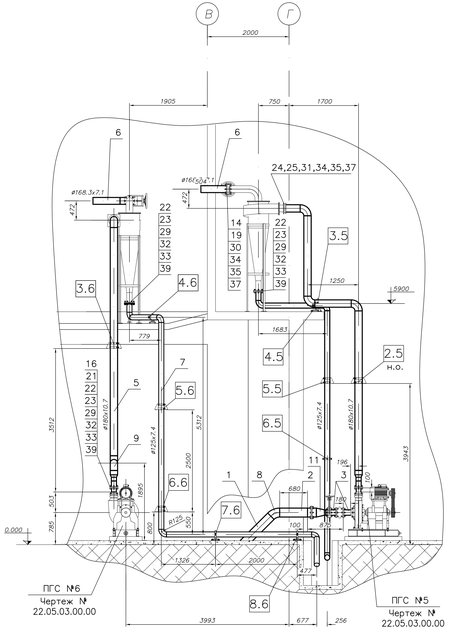

Разрез Г – Г

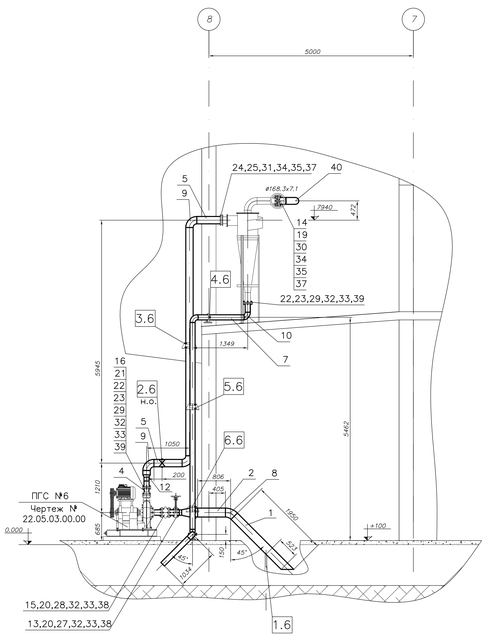

Обща маса: 2175.48 кг

No	Поз. Чертеж Стандарт	Наименование	Мер-ка	Кол.	Материал	единич.	обща
						Маса /кг/	
40	БДС EN 10204/3.1	Коляно гладко 90° ø168.3x7.1 R=228.5	бр.	1	P235GR	10.10	10.10
39	БДС EN1514–1	Уплътнение 162x115x2	бр.	18	Гума	––	––
38	БДС EN1514–1	Уплътнение 192x141x2	бр.	24	Гума	––	––
37	БДС EN1514–1	Уплътнение 218x169x2	бр.	18	Гума	––	––
36	БДС EN1514–1	Уплътнение 262x220x2	бр.	6	Гума	––	––
35	БДС EN ISO 887	Шайба 20	бр.	96		0.022	2.11
34	БДС EN ISO 4032	Гайка M20	бр.	96	кл. 5	0.064	6.14
33	БДС EN ISO 887	Шайба 16	бр.	288		0.011	3.17
32	БДС EN ISO 4032	Гайка M16	бр.	288	кл. 5	0.033	9.50
31	БДС EN ISO 4014	Болт M20x120	бр.	48	кл. 5.6	0.36	17.28
30	БДС EN ISO 4014	Болт M20x130	бр.	48	кл. 5.6	0.38	18.24
29	БДС EN ISO 4014	Болт M16x90	бр.	96	кл. 5.6	0.172	16.51
28	БДС EN ISO 4014	Болт M16x80	бр.	96	кл. 5.6	0.156	14.98
27	БДС EN ISO 4014	Болт M16x130	бр.	48	кл. 5.6	0.233	11.18
26	БДС EN ISO 4014	Болт M16x100	бр.	48	кл. 5.6	0.187	8.98
25	БДС EN 12201–3	Предварителна връзка DN 150; PN 10	бр.	6	PE100	1.15	6.90
24	ISO 9624:2008	Фланец свободен опорен DN150; PN16	бр.	6	P235GR	3.62	21.72
23	БДС EN 12201–3	Предварителна връзка DN 100; PN 10	бр.	12	PE100	0.56	31.05
22	ISO 9624:2008	Фланец свободен опорен DN100; PN10	бр.	12	P235GR	2.05	24.60
21	БДС EN1092–1	Фланец плоськ DN100; PN10	бр.	6	P235GR	4.01	24.06
20	БДС EN1092–1	Фланец плоськ DN125; PN10	бр.	24	P235GR	5.40	129.60
19	БДС EN1092–1	Фланец плоськ DN150; PN10	бр.	12	P235GR	6.12	73.44
18	БДС EN1092–1	Фланец плоськ DN200; PN6	бр.	6	P235GR	6.20	37.20
17	БДС EN1092–1	Фланец свободен DN200; PN6 Тип 02 и 36	бр.	6	P235JR	8.78	52.68
16	комплект с помпата	Компенсатор гумен DN100; PN10	бр.	6	Сборен	–	–
15	комплект с помпата	Компенсатор гумен DN125; PN10	бр.	6	Сборен	–	–
14		Шибър спирателен ножов DN100; PN10	бр.	6	Сборен	17.00	71.00
13		Шибър спирателен ножов с ел. привод DN125; PN10	бр.	6	Сборен	30.00	105.00
12	БДС EN 12201–3	Преход концентричен ø180 x ø125	бр.	6	PE100	0.95	5.70
11	БДС EN 10204/3.1	Преход концентричен ø219.1 x ø139.7 x 6.3	бр.	6	10CrMo5–5	7.20	43.20
10	БДС EN 12201–3	Коляно 90° ; d=140 R140; SDR 17.6	бр.	20	PE100	0.90	18.00
9	БДС EN 12201–3	Коляно 90° ; d=180 R180; SDR 17.6	бр.	18	PE100	1.94	34.92
8	БДС EN 10204/3.1	Коляно гладко 45° ø219.1x8; R=305	бр.	6	10CrMo5–5	20.00	120.00
7	БДС EN 12201–2	Тръба ø125x7.4	л.м.	55	PE100	2.77	152.35
6	БДС EN 10217–1	Тръба ø168.3x7.1	л.м.	4	P235TR1	28.21	112.85
5	БДС EN 12201–2	Тръба ø180x10.7	л.м.	45	PE100	5.75	258.75
4	БДС EN 10216–2	Тръба ø114.3x5	л.м.	1	10CrMo5–5	13.47	13.47
3	БДС EN 10216–2	Тръба ø139.7x8.8	л.м.	2	10CrMo5–5	28.39	56.78
2	БДС EN 10216–2	Тръба ø219.1x8x680	бр.	6	10CrMo5–5	28.31	169.86
1	БДС EN 10216–2	Тръба ø219.1x8x1950	бр.	6	10CrMo5–5	81.18	487.08

Изм.	Бр.	Дата	Направено от	Подпис	Проверил	Подпис	Вид на изменението
1							
0							

ТАБЛИЦА НА ИЗМЕНЕНИЯТА

Изм.	Имe	Подпис	Имe	Подпис
1				
0				
Изм.	Строит. част		КИП и А	

Съгласували специалисти /име, подпис/

ТОТЕМА - ПРОЕКТ

ТП 22.09.00.00.00

ЧАСТ: Машинно технологична

ОБЕКТ: "Топлофикация Русе" – ЕАД
ПОДОБЕКТ: Сероочистваща инсталация

Длъжност	Име	Подпис	Дата
Проектант	Ивелиев		03.2020
Проверил	Пиронков		
Р–л напр.	Маринчев		
Р–л govobop	Монджуков		
Инспектор	Монджуков		

Инсталацията за очистване на серни оксиди от димни газове на ПГ No4; No5 и No7

Тръбопроводи към помпи за гипсова суспензия No:№ 1÷ 6 тип ПР160/32

Лист	2
Вс.листа	2
Фаза	РП
Мащаб	1:50
Редакция	0
Формат	A1+